型式記号	呼び径	B	C	D1	D2	E	F	H	P	T	t
CSJ−K	75（3）	230	184	93	81	170	10	280	200	5.0	5.5
	100（4）	250	210	118	105	195	10	280	220	5.0	5.5
	125（5）	280	237	146	130	222	10	280	246	5.0	5.5
	150（6）	310	265	169	150	248	10	280	276	7.0	5.5

（単位：mm）

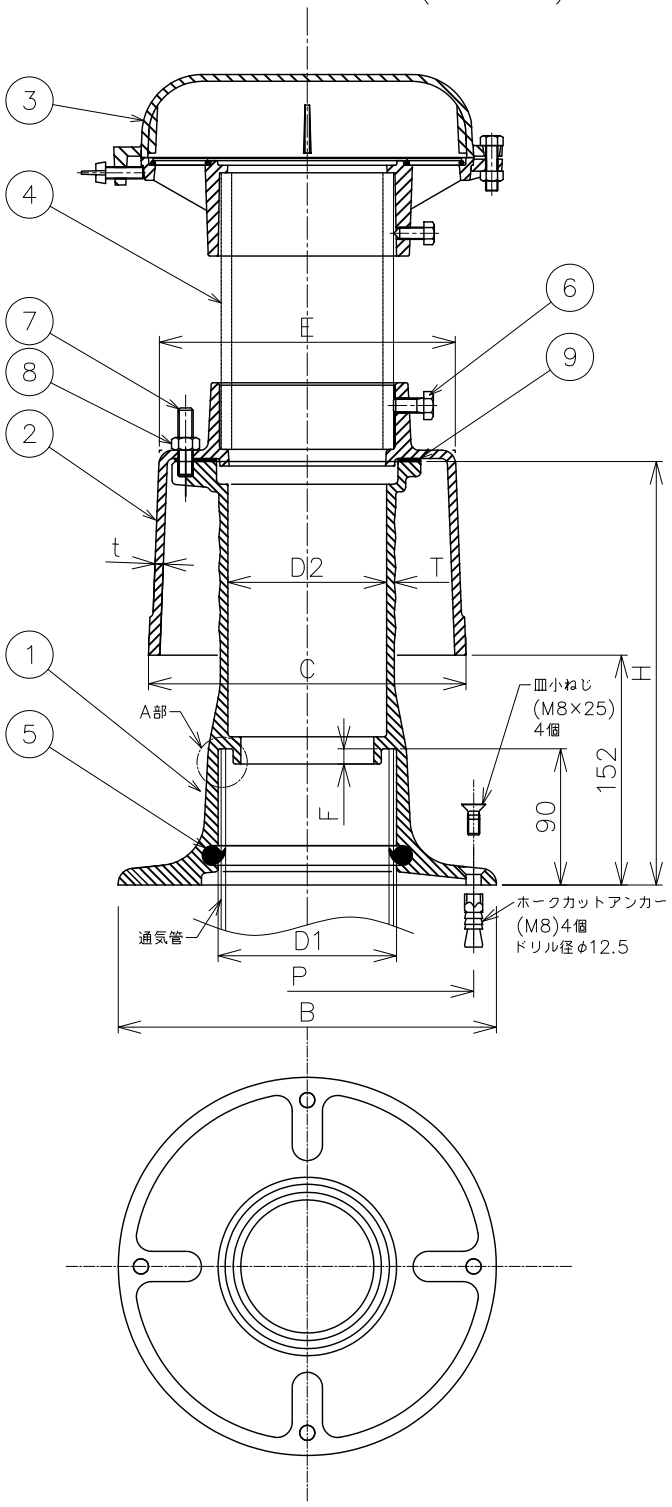

品番	部品名	数量	材質	表面処理	備考
9	平パッキン	1	天然ゴム		M10用
8	六角ナット	3	SUS304		M10用
7	スタッドボルト	3	SUS304		M10×40L
6	固定ボルト	3	SUS304		M10×20L
5	パッキン	1	クロロプレン		
4	調節管	1	SGP		オプション
3	ベントキャップ	1	AC7A		CVS−AC
2	カバー	1	FC150	CSコート	
1	本体	1	FC150	CSコート	

- 通気管の先端は本体A部に確実に入れて下さい。
- 本体はスラブ後付け用です。
- 適用管種はSGP管・VP管です。
- ホークカットアンカー、皿小ねじが付属致します。
- ベントキャップは開閉式掃除口付きです。

第三角法		担当	年月日	尺度	品名	通気管接続用防水継手　後付式（上部金具：CVS−AC）	図番	LW02110006
	製図	伊藤	'23.4.12	1/5				
	検図	伊藤	'23.4.12		型式	CSJ−K	株式会社中部コーポレーション	
	承認	太田	'23.4.12					